SINTEL

Product data sheet
Characteristics

MCSESM053F1CS0
Modicon upravlj. stikalo - 4 port. za bak. + 1 port za opt. vl. enojni nač.

Green Premium

Glavno

Serija izdelka	Modicon
Izdelek ali sestavni del	Ethernet upravljalno stikalo TCP/IP
Koncept	Transparent Ready
Protokol komunikacijskih vrat	Ethernet TCP/IP SSH HTTP HTTPS SNMP RS232 SFTP SCP LLDP Telnet SNTP
Ethernet vhod	100BASE-FX - 1 Optična vlakna 10/100BASE-TX - 4 Bakren kabel
Maksimalno število stikal v kaskadi	Neomejeno
Spletna varnost	Utrjevanje vhodov IP-based port security MAC-based port security Port-based access control Role-based access control RADIUS assignment HTTPS DoS prevention VLAN-based ACL Audit trail SNMP logging Pre-login banner

Komplementarno

Integriran tip povezave	Duplex SC Optična vlakna Zaščiten RJ45 Bakren kabel
Medij za prenos podpore	En način optičnega vlakna Optična vlakna Zaščiten zavit parni kabel CAT 5E Bakren kabel
Maksimalna kabelna razdalja med napravami	100 M Bakren kabel
Dolžina optičnih vlaken	32,5 Km 9/125 µm
Slabljenje	0…16 DB 9/125 µm)
Ethernet storitve	Konfiguracija prek spletnega strežnika VLAN Filtriranje multicast Nadzor toka podatkov IGMP Snooping SNMP-Traps in SYSLOG
Komunikacijska storitev	TFTP Quality of Service (QoS) Spremljanje vhoda Zrcaljenje vrat Zaznavanje konflikta naslova
Operativni čas diagnostike	Signalni kontakt Samodejni test MAC notification
Maksimalno število stikal v obroču	50

The information provided in this documentation contains general descriptions and/or technical characteristics of the performance of the products contained herein.
This documentation is not intended as a substitute for and is not to be used for determining suitability or reliability of these products for specific user applications.
It is the duty of any such user or integrator to perform the appropriate and complete risk analysis, evaluation and testing of the products with respect to the relevant specific application or use thereof.
Neither Schneider Electric Industries SAS nor any of its affiliates or subsidiaries shall be responsible or liable for misuse of the information contained herein.

Redundanca	HiPER obroč RSTP Link aggregation Link backup Redundant network coupling MRP
[Us] Nazivna napajalna npetost	12 do 24 V
Omejitve napajalne napetosti	9,6…32 V DC SELV
Električna poraba v W	6 W
Električna povezava	Odstranljiv konektor 6 smerni Napajanje
Montažna podpora	35 mm simetrična DIN letev
Oznaka	CE CULus RCM
Funkcija	Security status Alarms (Traps) System information Report
Lokalno signaliziranje	ZaP1 P2 napajalniki 1 dual colour LED (Zelena/rumena) Zadevice status 1 dual colour LED (Zelena/rdeča) Zamemory key status 1 dual colour LED (Zelena/rumena) ZaDiagnostika kanala 1 dual colour LED (Zelena/rumena)
Alarmni izhod	1 kontakt brez napetosti 1 A
Alarmna funkcija	Napaka v napajanju Status podatkovne povezave Switch fault Temperature threshold Okvara redundantnega obroča Incorrect configuration External memory removed
Ethernet kabelski sistem	TF stikala
Širina	57 Mm
Višina	142,8 Mm
Globina	117,6 Mm
Teža izdelka	0,42 Kg

Okolje

Temperatura okoliškega zraka za delovanje	0…60 °C
Relativna vlažnost	1…95 % Ne kondenzira
IP stopnja zaščite	IP30
Direktive	2014/35/EU - direktiva nizke napetosti 2014/30/EU - elektromagnetna kompatibilnost
Standardi	UL 61010-2-201 EN/IEC 61131-2 EN/IEC 62368-1
Certifikati izdelkov	CE[RETURN]UL[RETURN]RCM[RETURN]DNV[RETURN]ATEX

Embalažna enota

Embalažna enota Paketa 1	PCE
Število enot v Paketu 1	1
Paket 1 Višina	16,0 Cm
Paket 1 Širina	6,0 Cm
Paket 1 Dolžina	24,0 Cm
Paket 1 Teža	420,0 G

Trajnost ponudbe

Status trajnostne ponudbe	Izdelek Green Premium
Uredba REACH	Izjava REACh
Direktiva EU ROHS	Proaktivno zagotavljanje skladnosti (izdelek je zunaj področja uporabe direktive EU RoHS)
Brez živega srebra	Da
Uredba o RoHS za Kitajsko	Izjava O RoHS Za Kitajsko
Informacije o izvzetju iz RoHS	Da
Razkritje okoljskih podatkov	Okoljski Profil Izdelka
Profil krožnega gospodarstva	Informacije O Izteku Življenjske Dobe
OEEO	Na trgih Evropske unije je treba izdelek zavreči v skladu s posebnim postopkom zbiranja odpadkov in ga ni dovoljeno zavreči skupaj z gospodinjskimi odpadki.

Pogodbena garancija

Garancija	18 mesecev

MCSESM053F1CS0
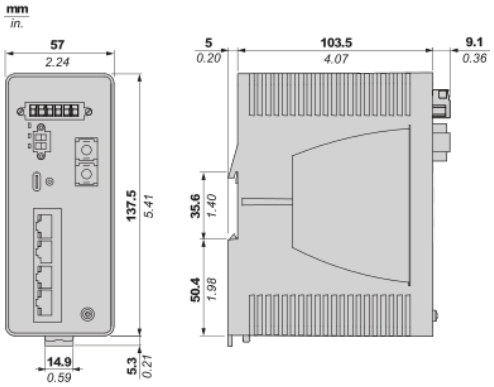
Dimensions