Product data sheet
Characteristics

MCSESU083FN0
Modicon neupravlj. stikalo - 8 port. za bak.

Glavno

Serija izdelka	Modicon
Izdelek ali sestavni del	Ethernet neupravljalno stikalo TCP/IP
Koncept	Transparent Ready
Protokol komunikacijskih vrat	Ethernet TCP/IP
Ethernet vhod	10/100BASE-TX - 8 Bakren kabel
Maksimalno število stikal v kaskadi	Neomejeno

Komplementarno

Integriran tip povezave	Zaščiten RJ45 Bakren kabel
Medij za prenos podpore	Zaščiten zavit parni kabel CAT 5E Bakren kabel
Maksimalna kabelna razdalja med napravami	100 M Bakren kabel
[Us] Nazivna napajalna npetost	12 do 24 V
Omejitve napajalne napetosti	9,6…32 V DC SELV
Električna poraba v W	1,5 W
Električna povezava	Odstranljiv konektor 3 smerni Napajanje
Montažna podpora	35 mm simetrična DIN letev
Oznaka	CE UL RCM
Lokalno signaliziranje	ZaNapajanje 1 LED (Zelena) ZaHitrost podatkov (ETH LINK) 1 LED na kanal (Rumena) ZaStanje povezave 1 dual colour LED (Zelena/rumena)
Ethernet kabelski sistem	TF stikala
Širina	38 Mm
Višina	102 Mm
Globina	79 Mm
Teža izdelka	0,15 Kg

Okolje

Temperatura okoliškega zraka za delovanje	0…60 °C
Relativna vlažnost	10…95 % Ne kondenzira
IP stopnja zaščite	IP30
Direktive	2014/35/EU - direktiva nizke napetosti 2014/30/EU - elektromagnetna kompatibilnost
Standardi	UL 61010-2-201 EN/IEC 61131-2
Certifikati izdelkov	CE[RETURN]UL[RETURN]RCM

The information provided in this documentation contains general descriptions and/or technical characteristics of the performance of the products contained herein.
This documentation is not intended as a substitute for and is not to be used for determining suitability or reliability of these products for specific user applications.
It is the duty of any such user or integrator to perform the appropriate and complete risk analysis, evaluation and testing of the products with respect to the relevant specific application or use thereof.
Neither Schneider Electric Industries SAS nor any of its affiliates or subsidiaries shall be responsible or liable for misuse of the information contained herein.

Embalažna enota

Embalažna enota Paketa 1	PCE
Število enot v Paketu 1	1
Paket 1 Višina	6,000 Cm
Paket 1 Širina	16,500 Cm
Paket 1 Dolžina	24,200 Cm
Paket 1 Teža	292,000 G
Embalažna enota Paketa 2	S04
Število enot v Paketu 2	20
Paket 2 Višina	30,000 Cm
Paket 2 Širina	40,000 Cm
Paket 2 Dolžina	60,000 Cm
Paket 2 Teža	6,792 Kg
Embalažna enota Paketa 3	P12
Število enot v Paketu 3	80
Paket 3 Višina	42,000 Cm
Paket 3 Širina	80,000 Cm
Paket 3 Dolžina	120,000 Cm
Paket 3 Teža	38,200 Kg

Trajnost ponudbe

Status trajnostne ponudbe	Izdelek Green Premium
Uredba REACH	Izjava REACh
Direktiva EU ROHS	Proaktivno zagotavljanje skladnosti (izdelek je zunaj področja uporabe direktive EU RoHS)
Brez živega srebra	Da
Uredba o RoHS za Kitajsko	Izjava O RoHS Za Kitajsko
Informacije o izvzetju iz RoHS	Da
Razkritje okoljskih podatkov	Okoljski Profil Izdelka
Profil krožnega gospodarstva	Informacije O Izteku Življenjske Dobe
OEEO	Na trgih Evropske unije je treba izdelek zavreči v skladu s posebnim postopkom zbiranja odpadkov in ga ni dovoljeno zavreči skupaj z gospodinjskimi odpadki.

Pogodbena garancija

Garancija	18 mesecev

MCSESU083FN0
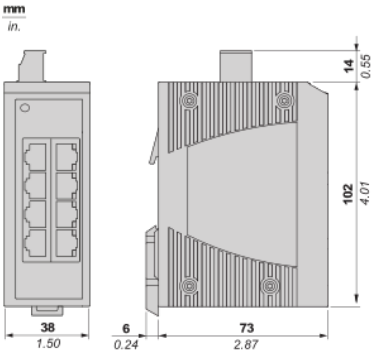
Dimensions